ՀԱՐԹԱԿ - 2

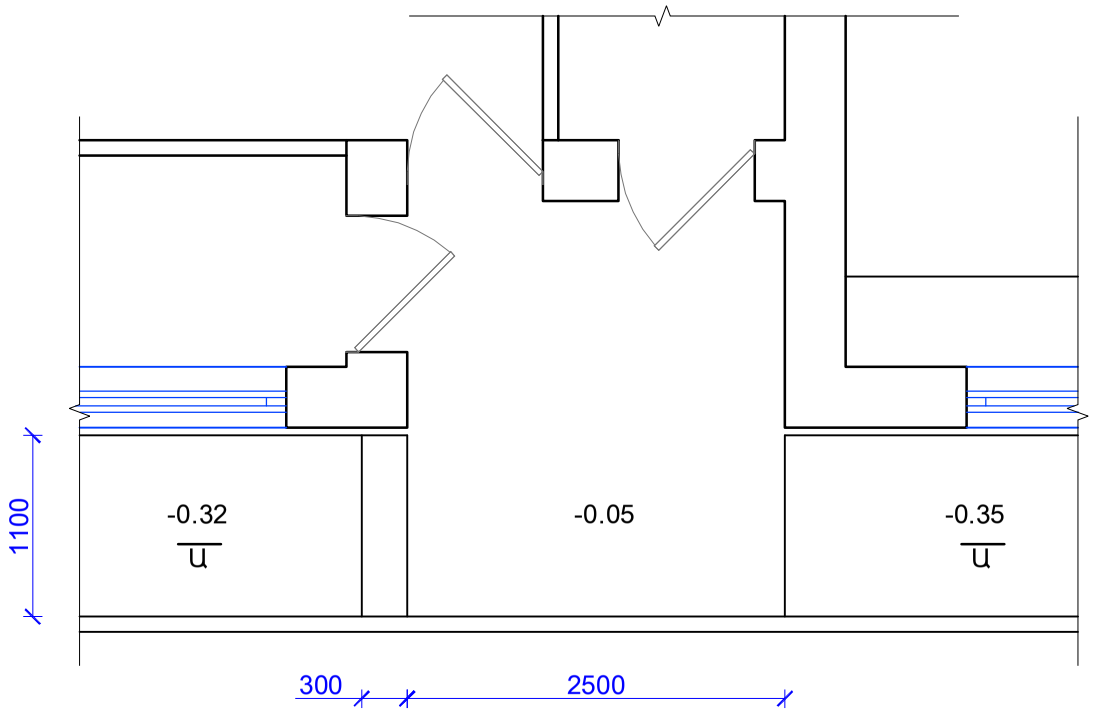

ՀԱՐԹԱԿ - 3

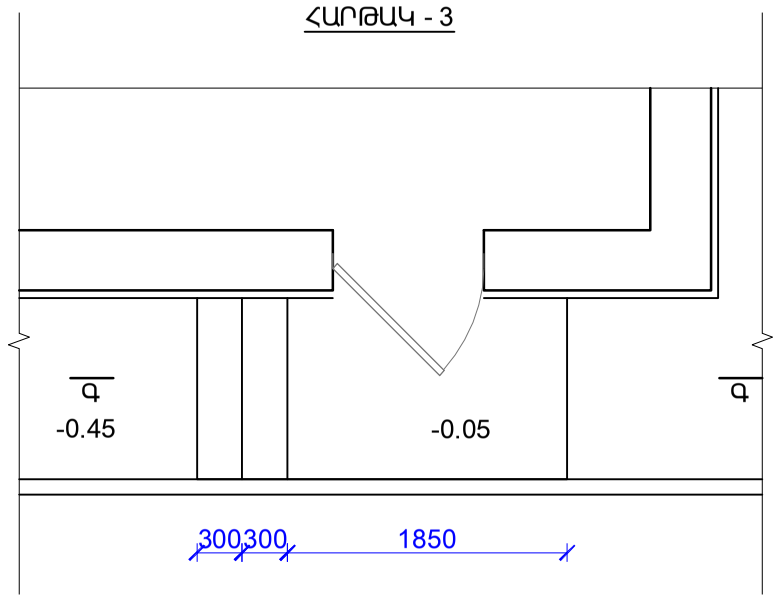

ՀԱՐԹԱԿ -2
ՀԱՏՈՒՅԹ «Բ-Բ»

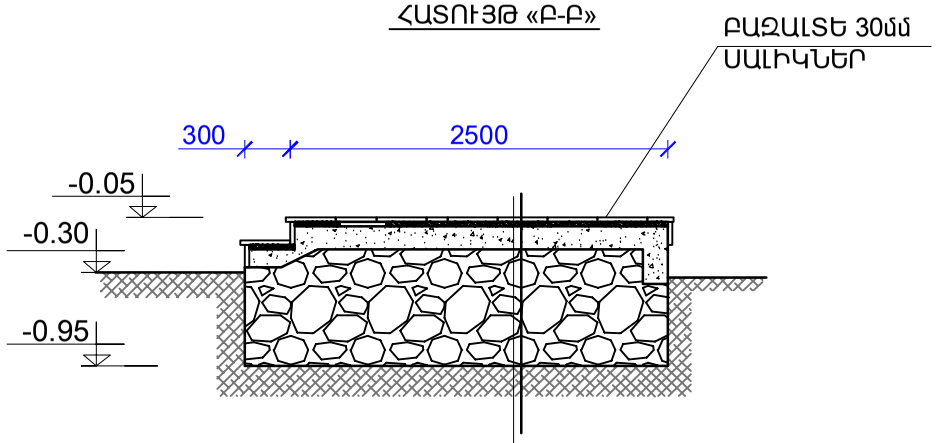

ԲԱԶԱԼՏԵ ՍԱԼԵՐ - 30մմ
Ց/Ա ՍՎԱՂ - 30մմ
ԲԵՏՈՆ B15 - 150մմ
ԽԱՄՔԱՐԱԲԵՏՈՆ B12.5 ԴԱՍԻ

ՀԱՐԹԱԿ -3
ՀԱՏՈՒՅԹ «Ա-Ա»

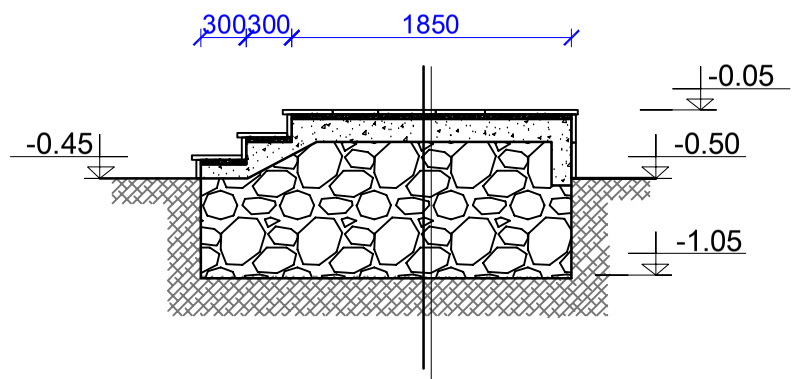

ԲԱԶԱԼՏԵ ՍԱԼԵՐ - 30մմ
Ց/Ա ՍՎԱՂ - 30մմ
ԲԵՏՈՆ B15 - 150մմ
ԽԱՄՔԱՐԱԲԵՏՈՆ B12.5 ԴԱՍԻ

ՆՅՈՒԹԻ ԾԱԽՍԸ 1; 2 ԵՎ 3 ՀԱՐԹԱԿՆԵՐԻ ԵՎ ԹԵՔԱՀԱՐԹԱԿԻ ՀԱՄԱՐ

1. ՀՈՂԻ (III ԿԱՐԳ) ՓՈՐՈՒՄ ԵՎ ՏԵՂԱՓՈԽՈՒՄ - 23.4մ^3
2. ԽԱՄՔԱՐԱԲԵՏՈՆ B12.5 ԴԱՍԻ - 36.7մ^3
3. ԲԵՏՈՆ B15 ԴԱՍԻ 150մմ - 7.8 մ^3
4. ՑԵՄԵՆՏԱՎԱԶԵ ՍՎԱՂ 30մմ ՀԱՍՏ. - 49.0մ^2
5. ԲԱԶԱԼՏԵ ՍԱԼԵՐ ՀԱՐԹԱԿՆԵՐԻ ԵՎ ԱՍՏԻՃԱՆՆԵՐԻ ՀԱՄԱՐ 30մմ ՀԱՍՏ. - 51.2մ^2
6. ԲԱԶԱԼՏԵ ՍԱԼԵՐ ՀԱՐԹԱԿՆԵՐԻ ԿՈՂԱՅԻՆ ՄԱՍԵՐԻ ՀԱՄԱՐ 30մմ ՀԱՍՏ. - 24.5մ^2
7. ՄԵՏԱՂԱԿԱՆ ԱՆԿԵՌՆԵՐ՝ Փ=10մմ, L=150մմ, Ք.400մմ - 5.0կգ
8. ԲԱԶԱԼՏԵ ԵԶՐԱՔԱՐ 50x100մմ(h) ԿՏՐՎԱԾՔԻ - 1.2գմ
9. ՓՈՇԵՆԵՐԿՎԱԾ ՃԱՂԱՇԱՐԻ ՏԵՂԱԴՐՈՒՄ - 30.5 գմ

Տեղակապված

Տեղակապեց	ԱԼՄԵԼԻՔՅԱՆ		07.06

ԾՐԱԳՐԻ ԱՌԱՋԱԴՐԱՆՔ՝ ՏՄԱԳՄ-01				ՏԱՎՈՒՇԻ ՄԱՐԶԻ ԱՐԾՎԱԲԵՐԴ ԳՅՈՒՂԻ ՄԱՆԿԱՊԱՐՏԵԶԻ ԿԱՌՈՒՑՄԱՆ ՆԱԽԱԳԾԻ ՏԵՂԱԿԱՊՈՒՄ			
ՆԱԽԱԳԾ.	Տ. ԱՂԱՍԱՐՅԱՆ			ՃԱՐՏԱՐԱՊԵՏԱԿԱՆ ԼՈՒԾՈՒՄՆԵՐ	ՓՈՒԼ	ԹԵՐԹ	ԹԵՐԹԵՐ
ՆԱԽԱԳԾ.	Թ. ՀՄԱՅԱԿՅԱՆ				ԱՆ	ՃԼ-30	32
ՆԳԾ	Գ. ՀՈՎՀԱՆՆԻՍՅԱՆ			ՀԱՐԹԱԿՆԵՐ-2, 3, 4 ՀԱՏՈՒՅԹՆԵՐ		ԻՆՏԵՐ էներգիա ՍՊԸ	
ՊԱՇՏՈՆ	ԱԶԳԱՆՈՒՆ	ՍՏՈՐԱԳՐ.					